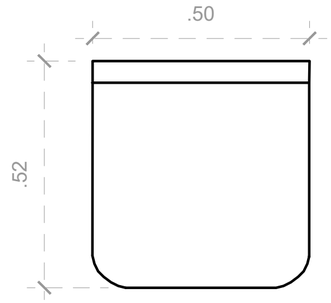

01 PLANTA BAIXA
esc: 1:10

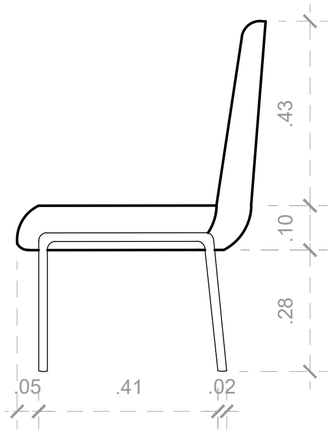

02 VISTA LATERAL
esc: 1:10

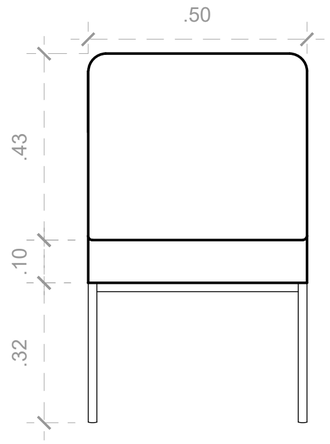

03 VISTA FRONTAL
esc: 1:10

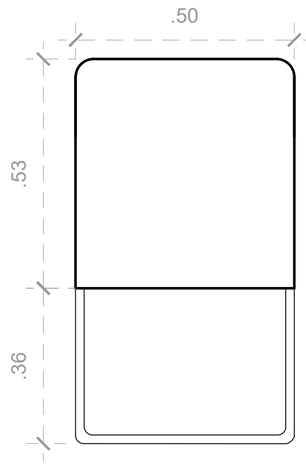

04 VISTA TRASEIRA
esc: 1:10

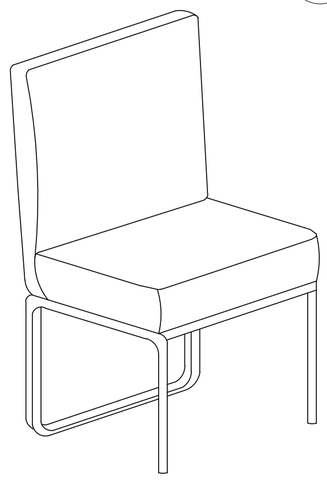

05 ISOMETRIA
esc: 1:10



CADEIRA COM ESTRUTURA EM AÇO TUBULAR, ENCOSTO FIXO E ASSENTO REMOVÍVEL, AMBOS ESTOFADOS E REVESTIDOS EM COURO MARROM, ALÉM DISSO O ASSENTO APRESENTAR MOLAS INTERNAS

DIMENSÕES: 0,85 x 0,52 x 0,50 M

MATERIAL: METAL E COURO

LEVANTAMENTO DE MOBILIÁRIO DO PALÁCIO GUSTAVO CAPANEMA

CONTEÚDO
PROJETO EXECUTIVO DA CADEIRA DE MADEIRA TIPO 4 - PGC - CA - 3

PROJETO 914BRZ1157 EDUCAÇÃO DE QUALIDADE NO BRASIL: POR UMA EDUCAÇÃO INCLUSIVA, EQUITATIVA E DE QUALIDADE, COM OPORTUNIDADES DE APRENDIZAGEM PARA TODOS.

CONTRATO UNESCO SA-129/2025

AUTOR: YRVIN DUARTE

DATA
13/04/2025

ESCALA
INDICADO